Stynergy
Group

Инструкция по монтажу защелкивающихся фальцевых панелей Snap Lock

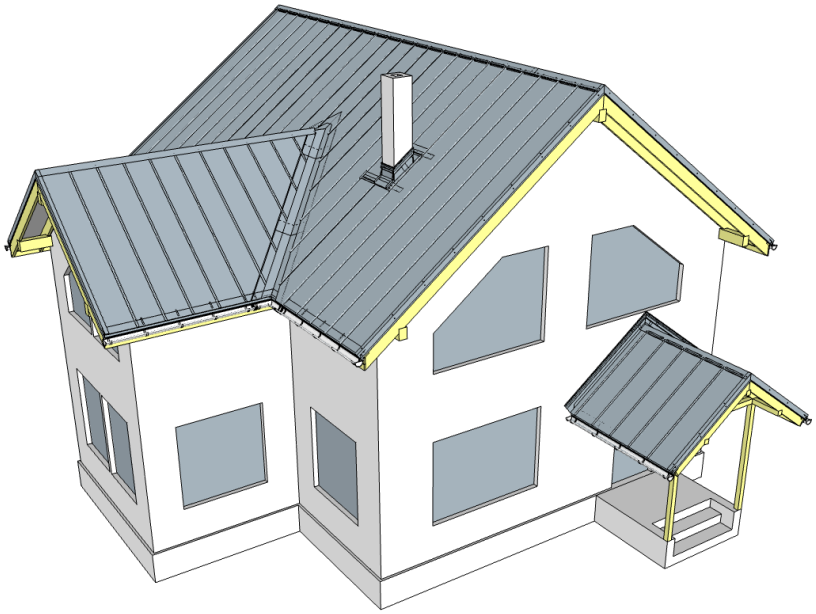

2022 г.

Чертежи панелей и варианты накатки
+ чертежи комплектующих

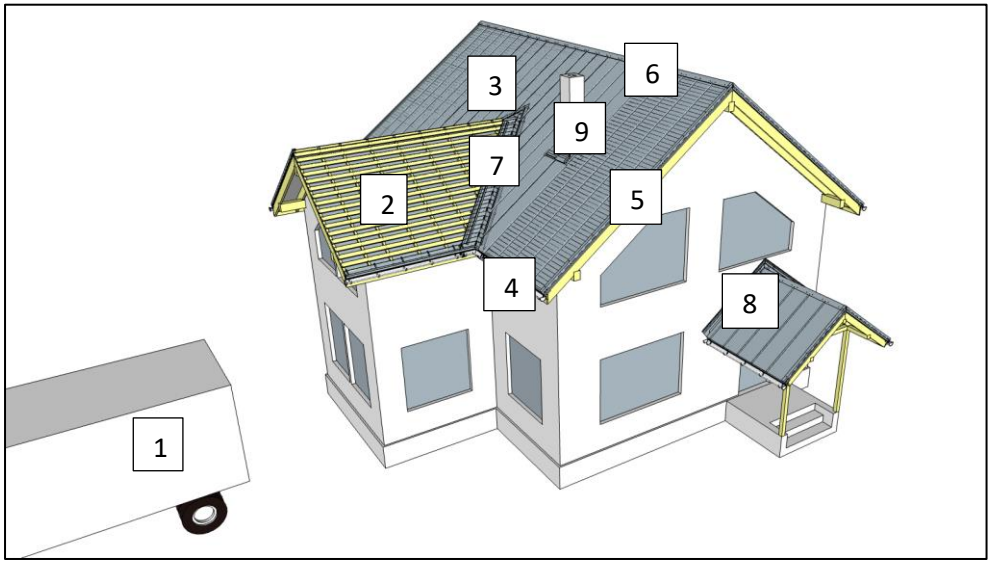

1. Правила разгрузки, обращения и хранения
2. Подготовка основания
3. Правила крепления панелей
4. Наращивание панелей по длине
5. Карниз
6. Торец (Фронтон)
7. Конек
8. Ендова
9. Примыкание
10. Устройство примыкания к трубе

1. Правила разгрузки, обращения и хранения

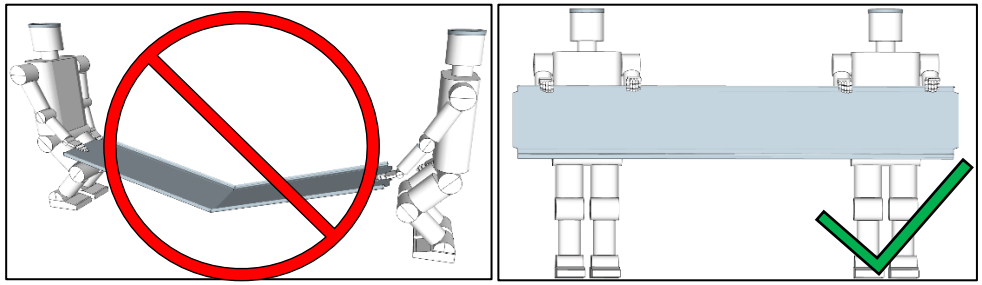

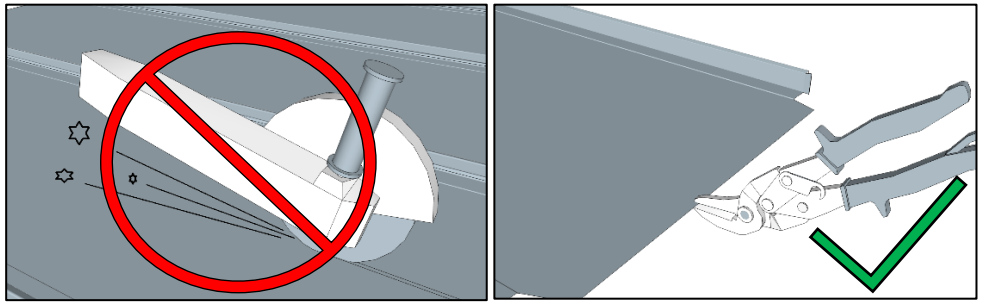

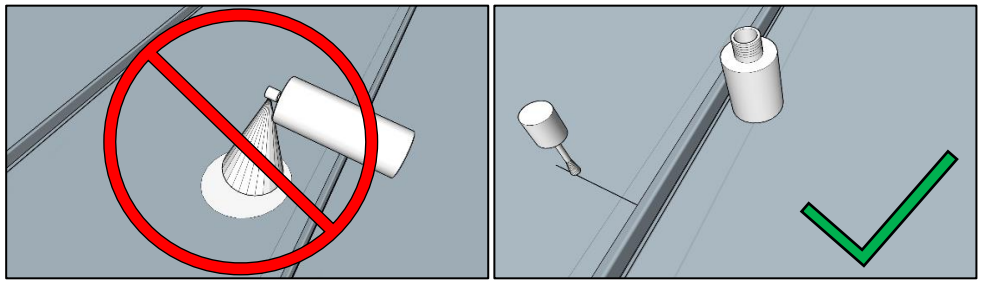

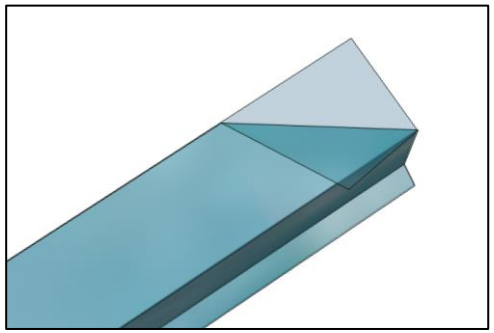

Пленку необходимо снять сразу.

2. Подготовка основания.

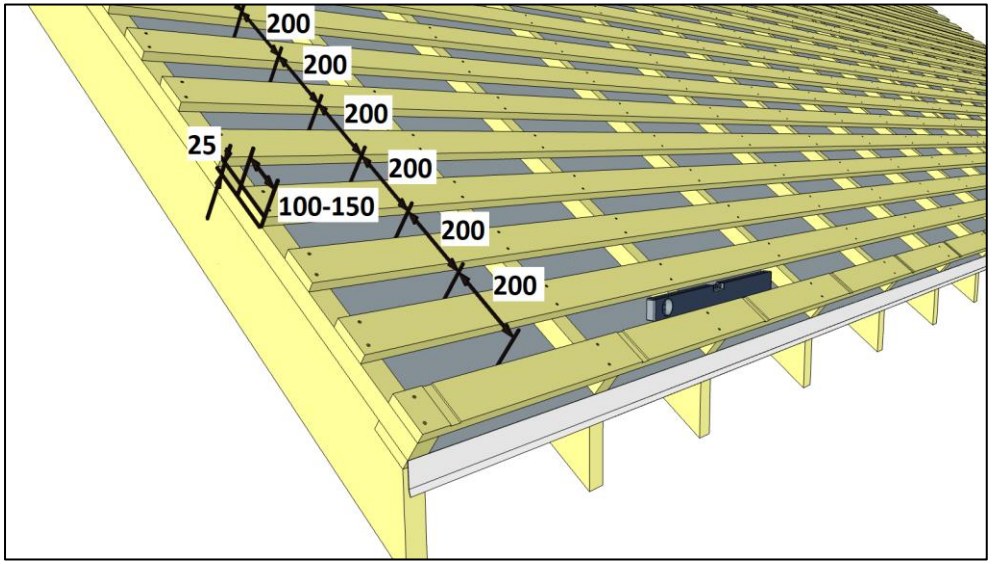

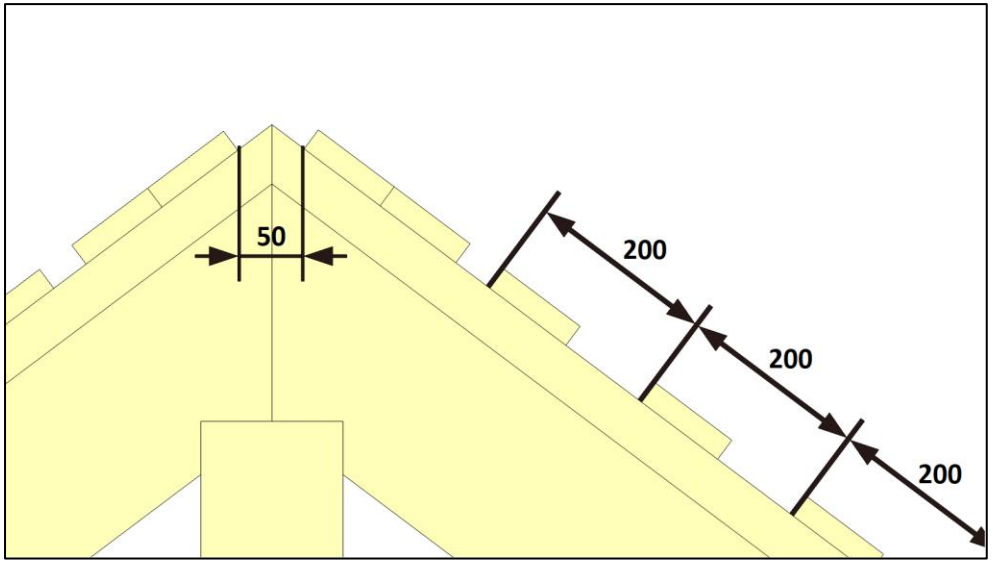

3. Правила крепления панелей.

Саморез вкручивать строго в центр продолговатого отверстия.

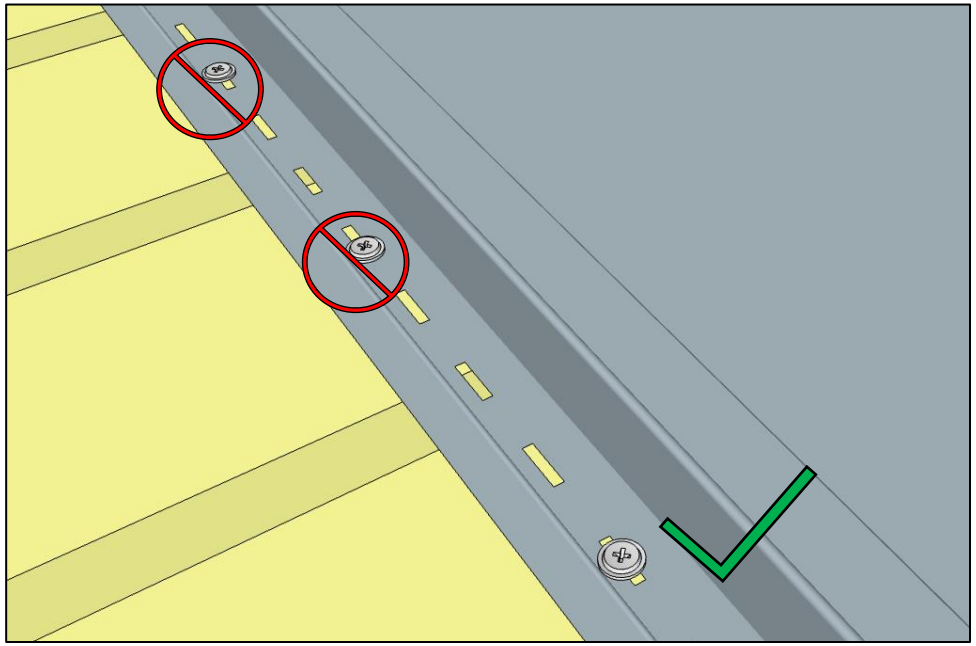

Саморез вкручивать без перекосов и не затягивать.

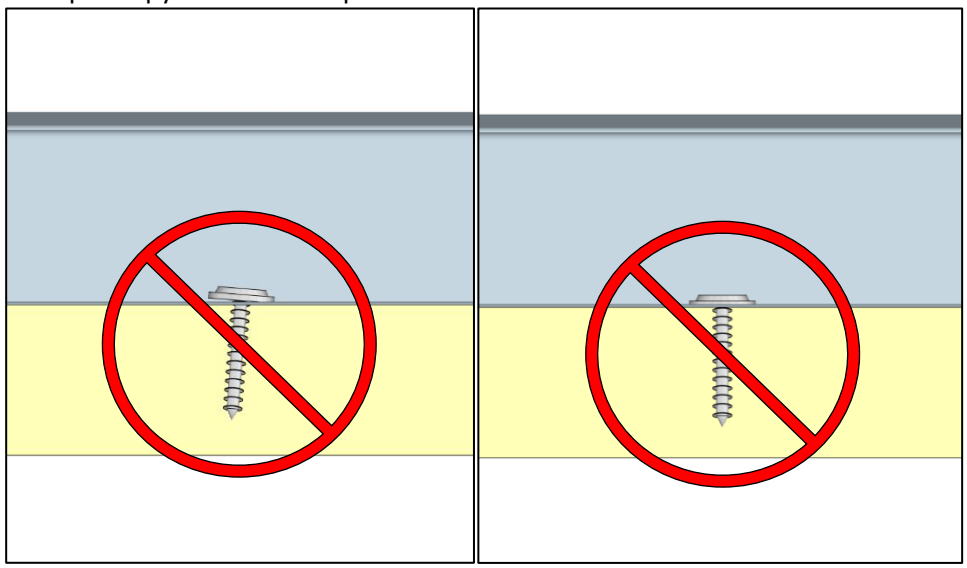

Между саморезом и металлом оставить зазор.

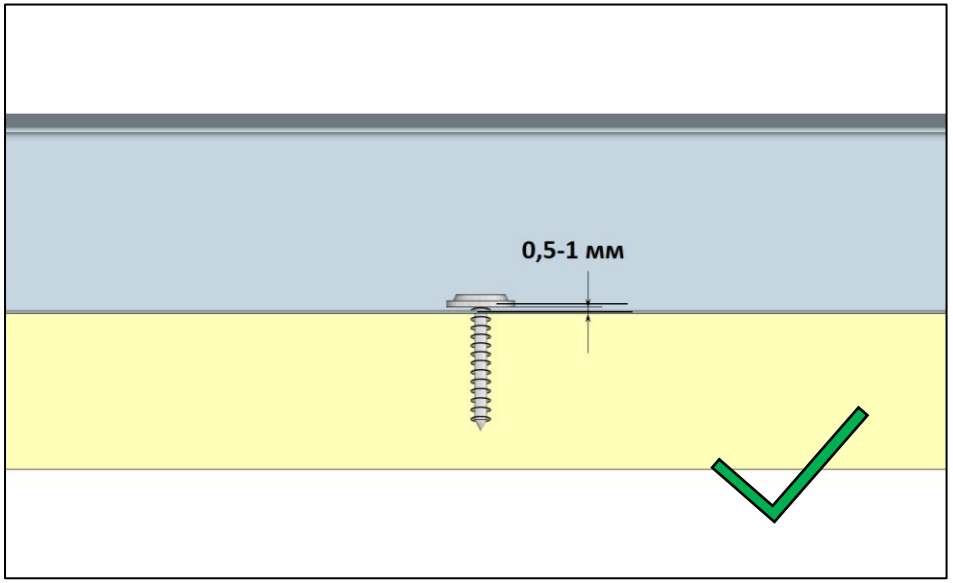

Саморез после монтажа будет скрыт.

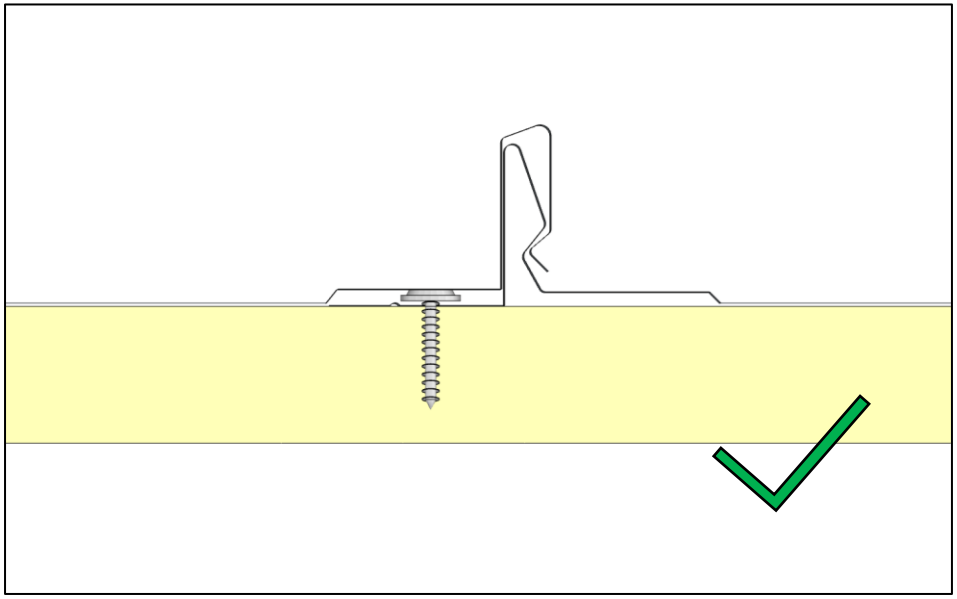

4. Наращивание панелей по длине

4.1. Подготовка нижней панели

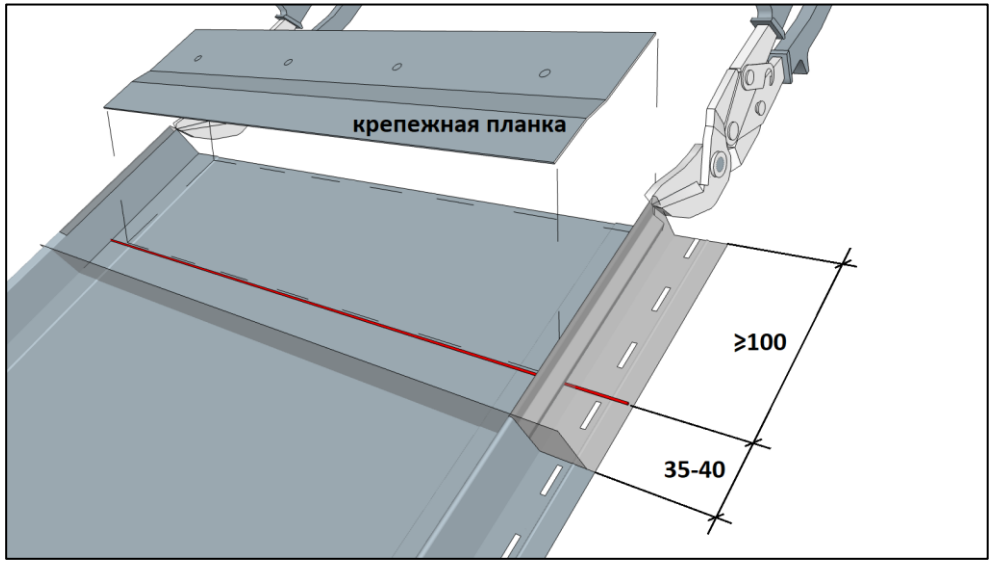

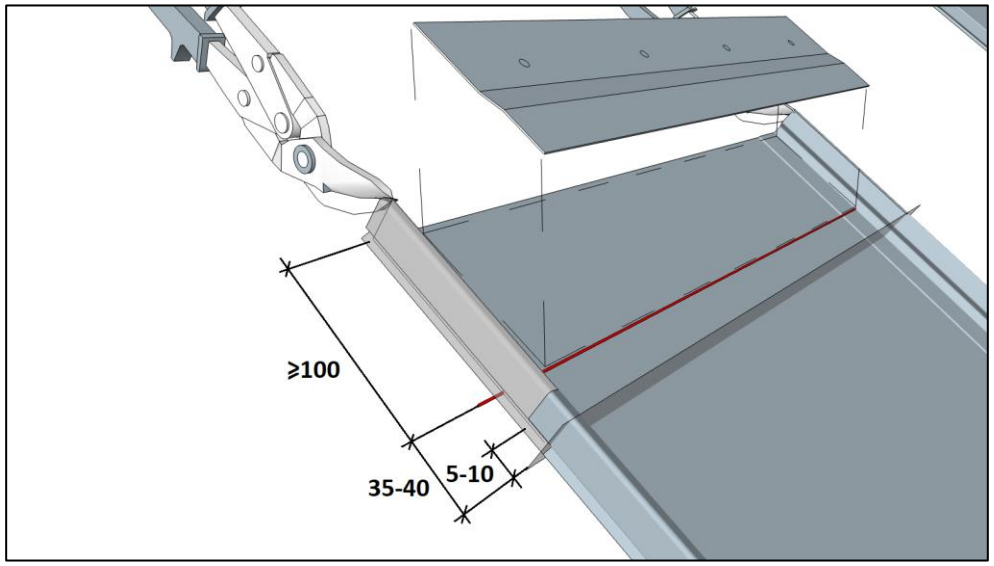

4.2. Подготовка верхней панели

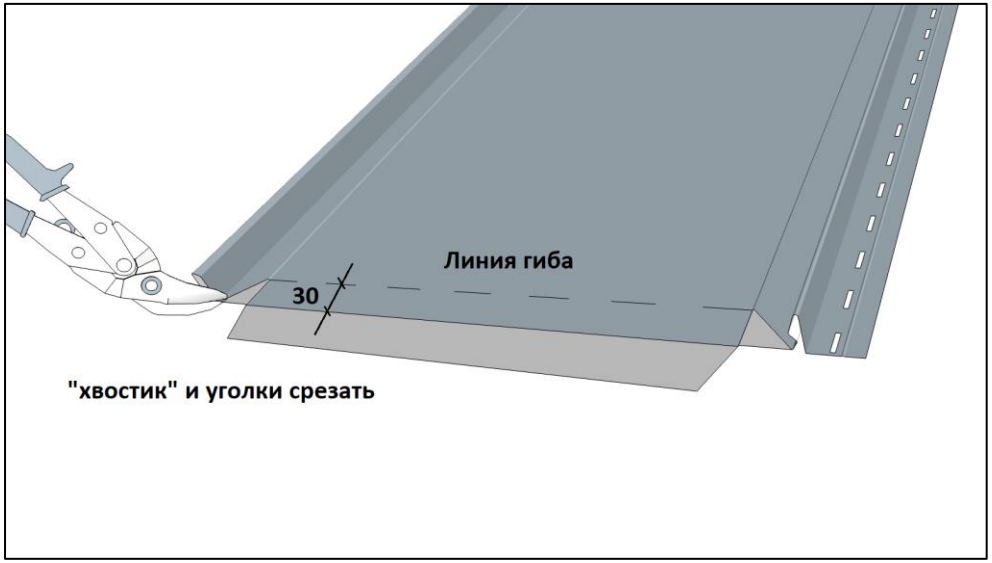

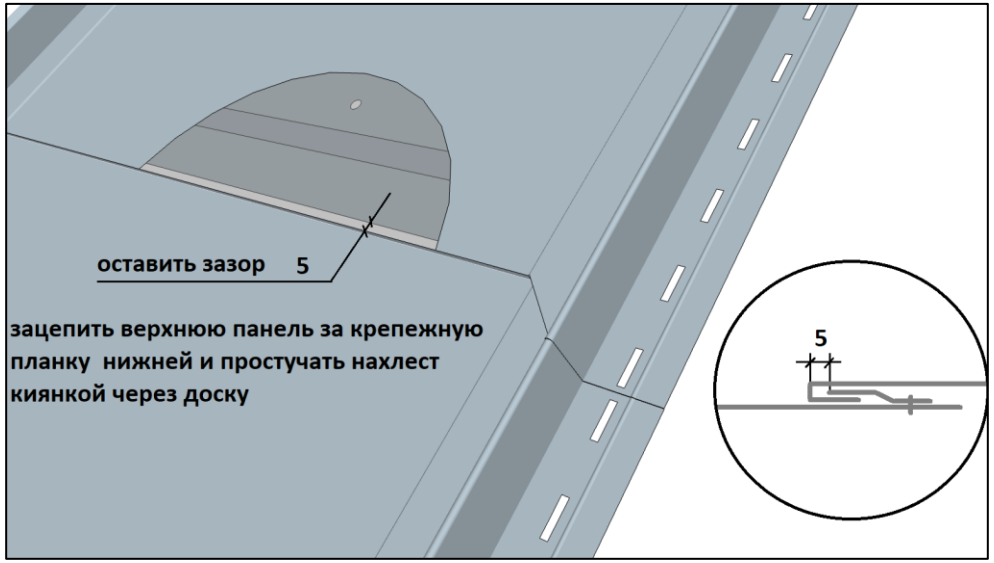

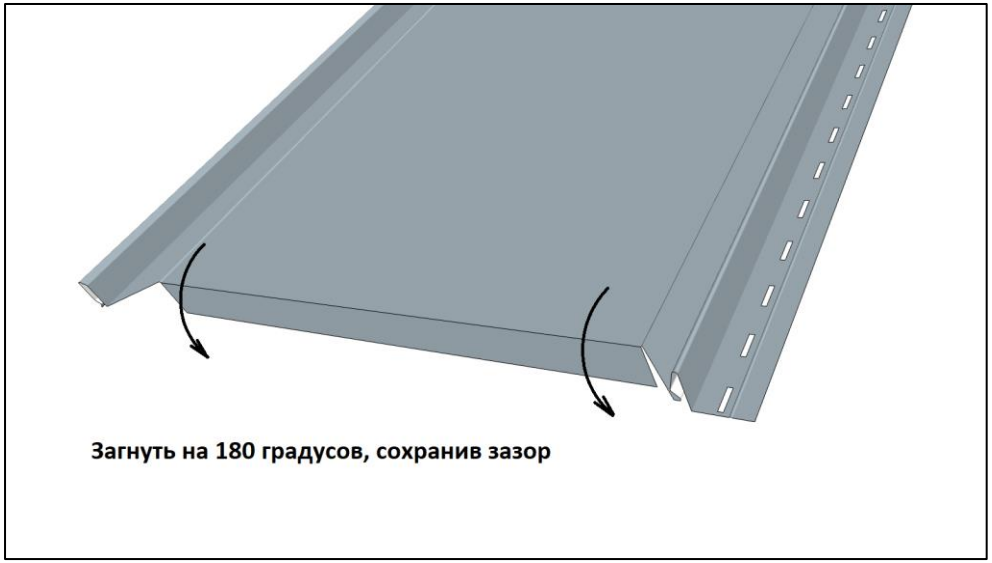

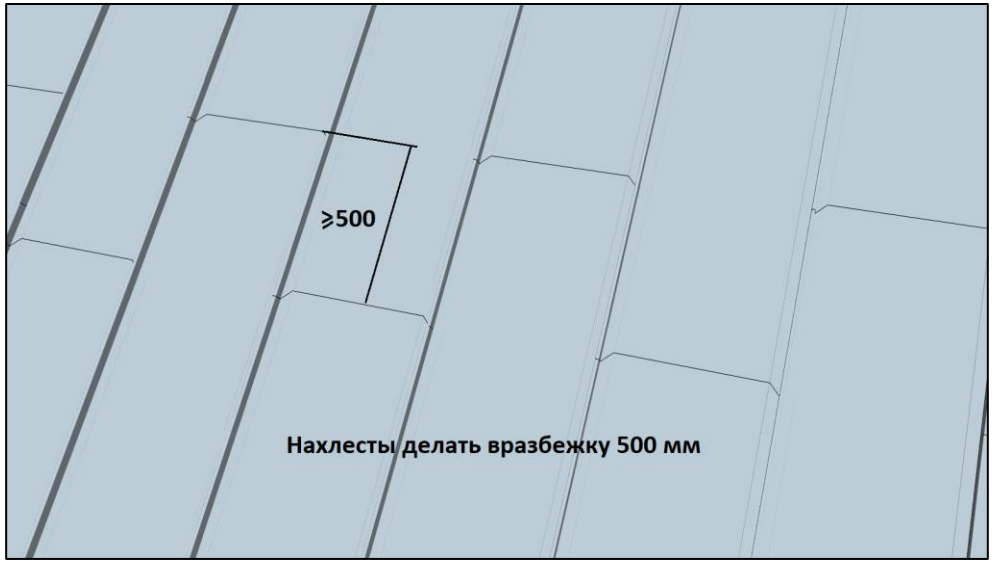

5. Карниз

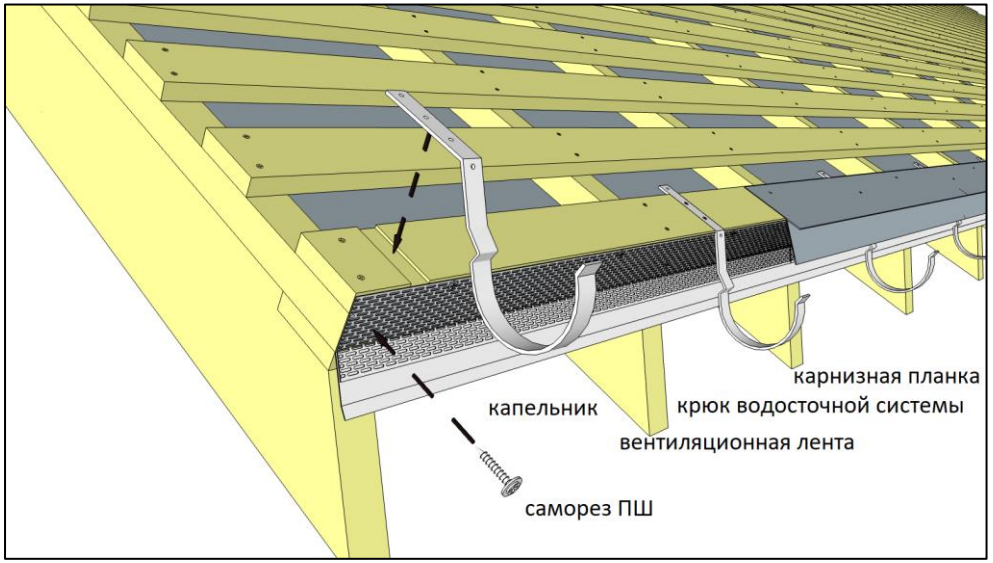

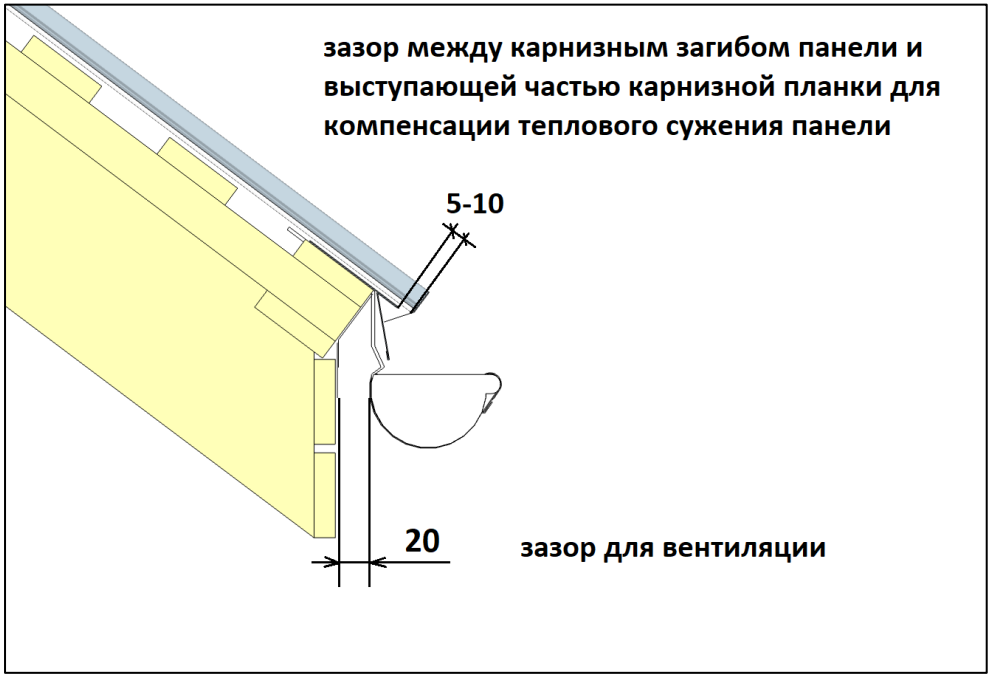

6. Торец (фронтон)

Старт с торца

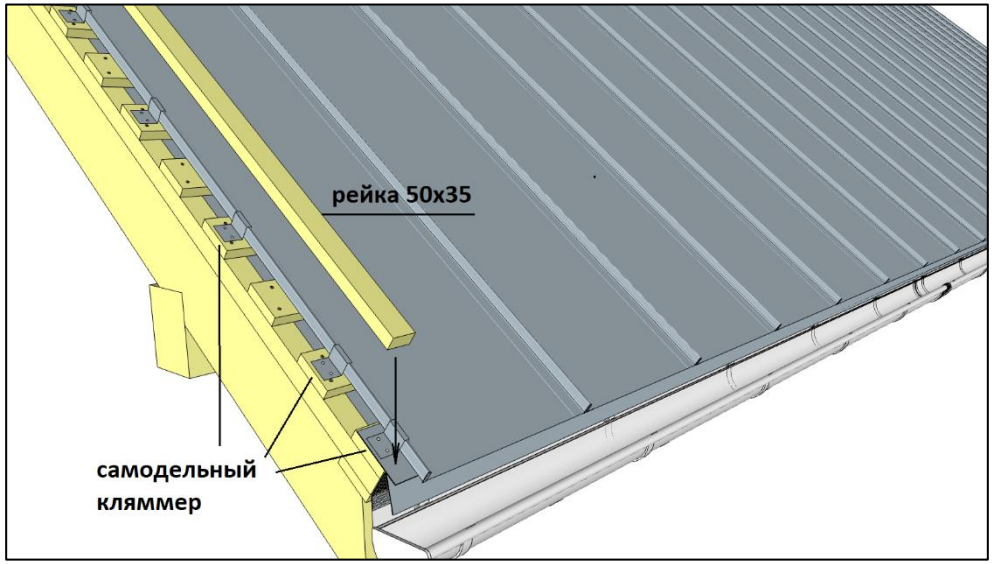

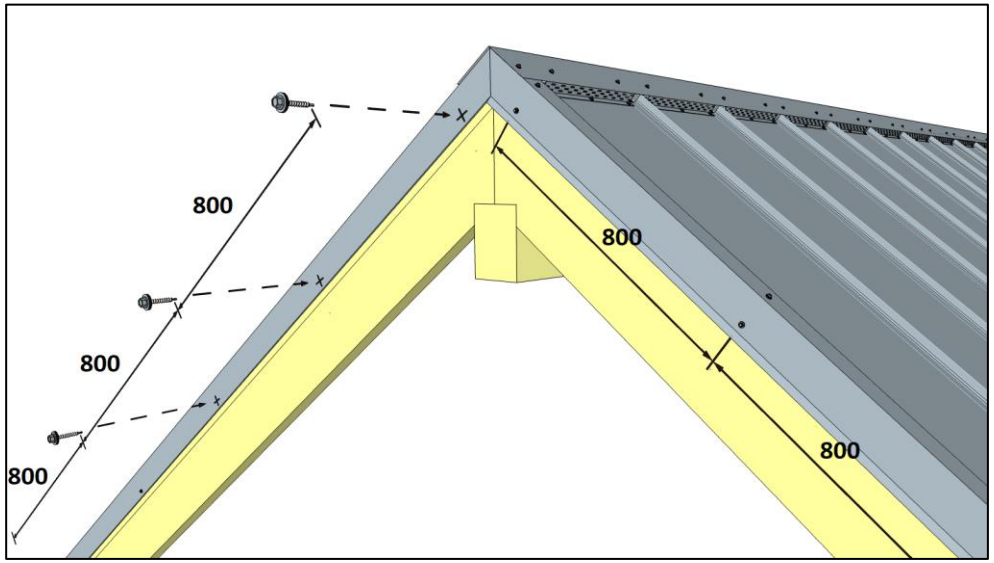

Окончание торцом

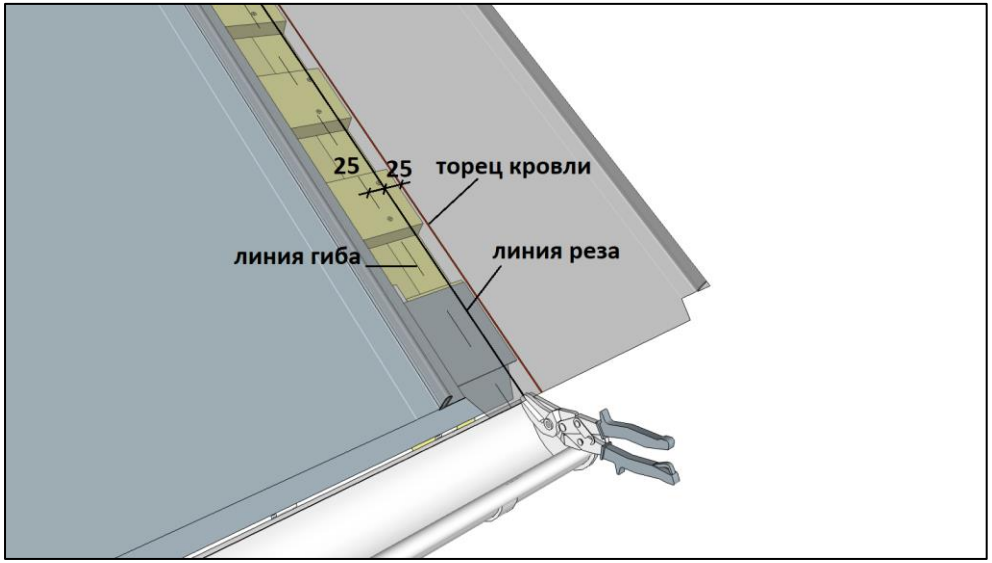

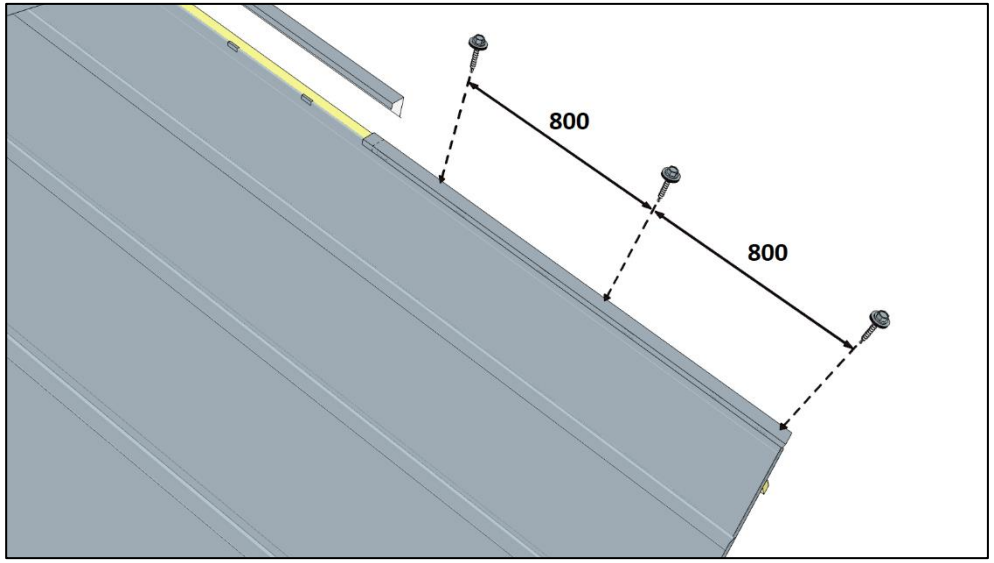

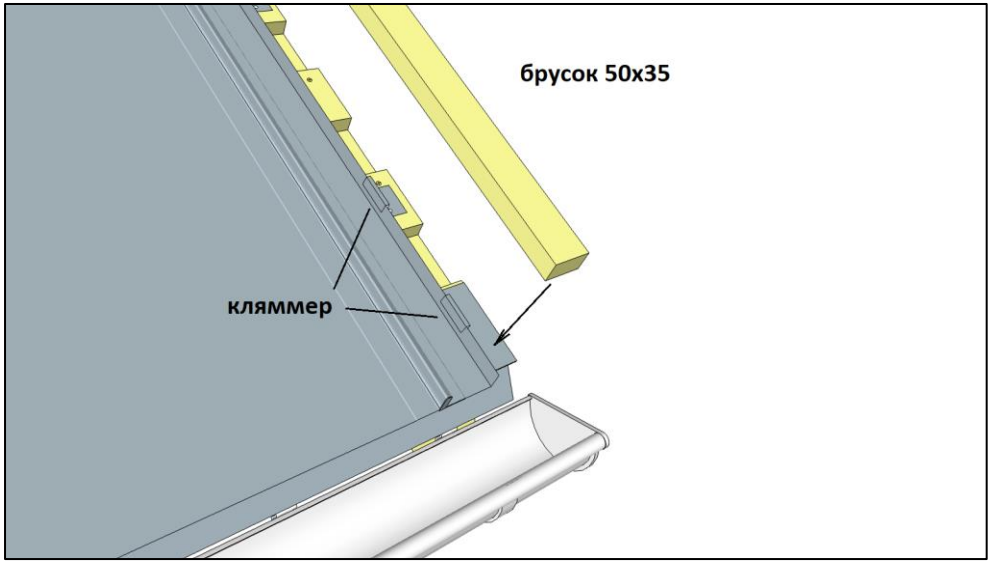

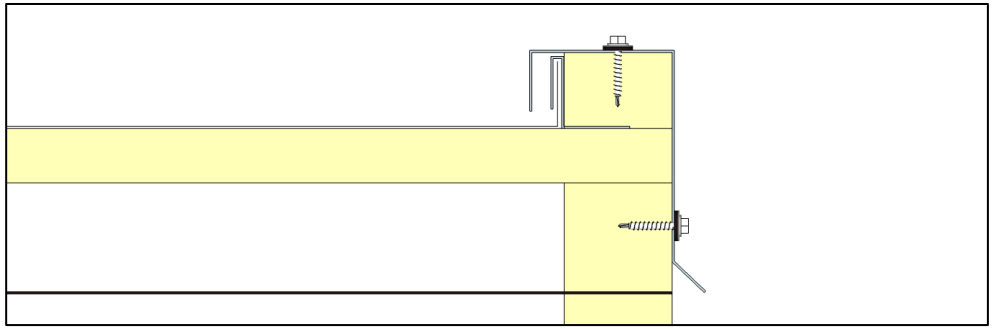

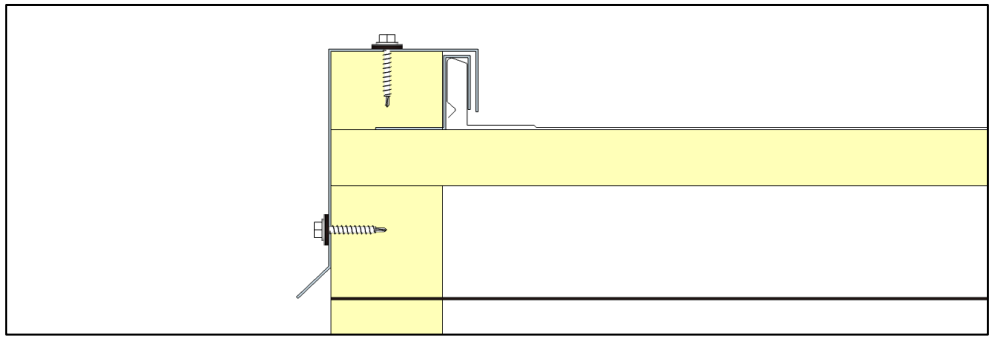

7. Конек

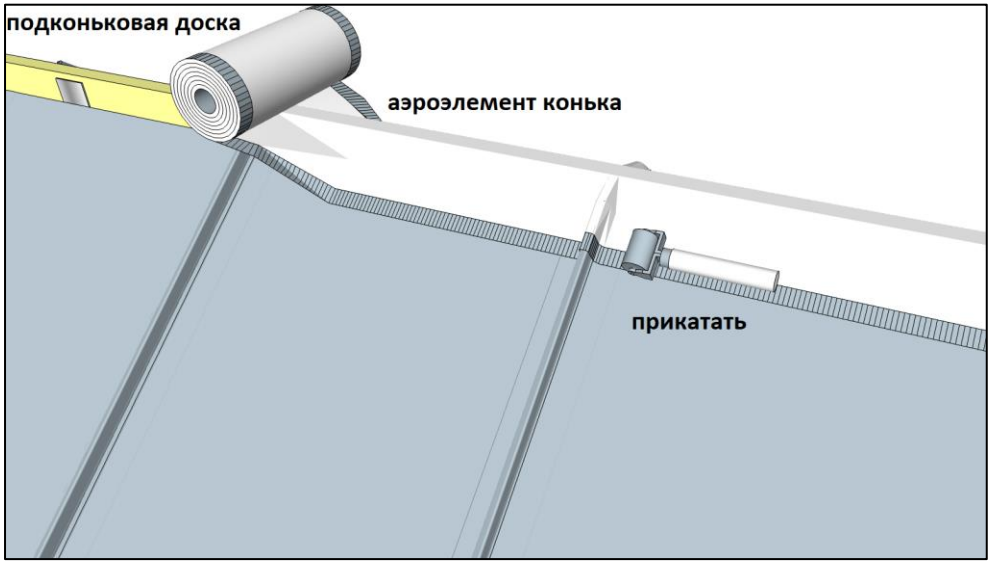
подконьковая доска
аэроэлемент конька
прикатать

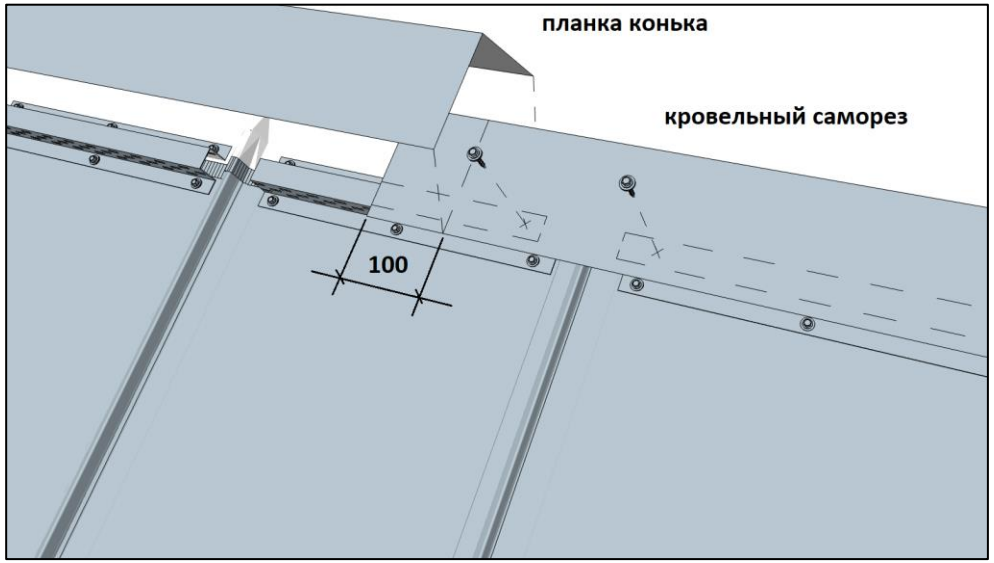
планка конька
кровельный саморез
100

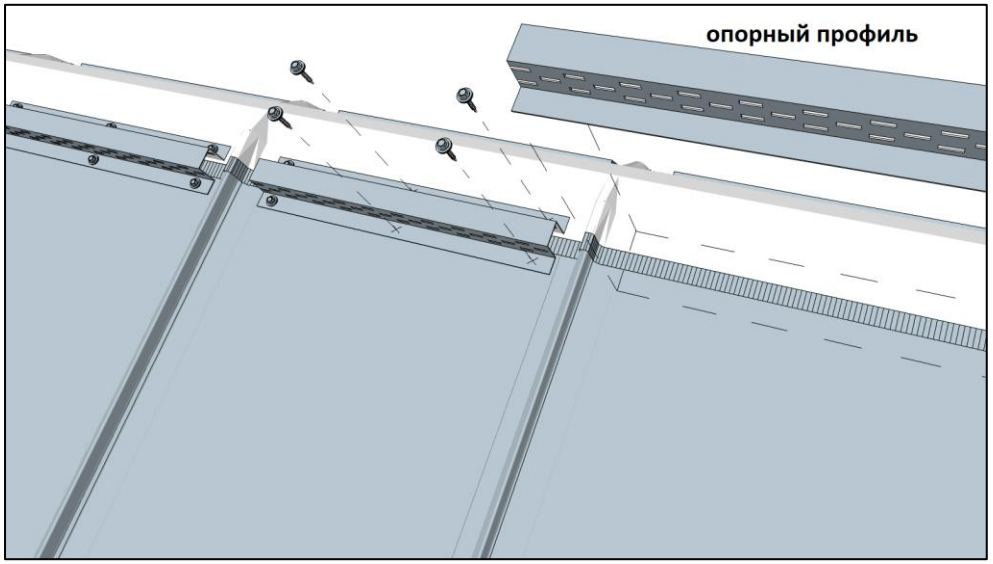
опорный профиль

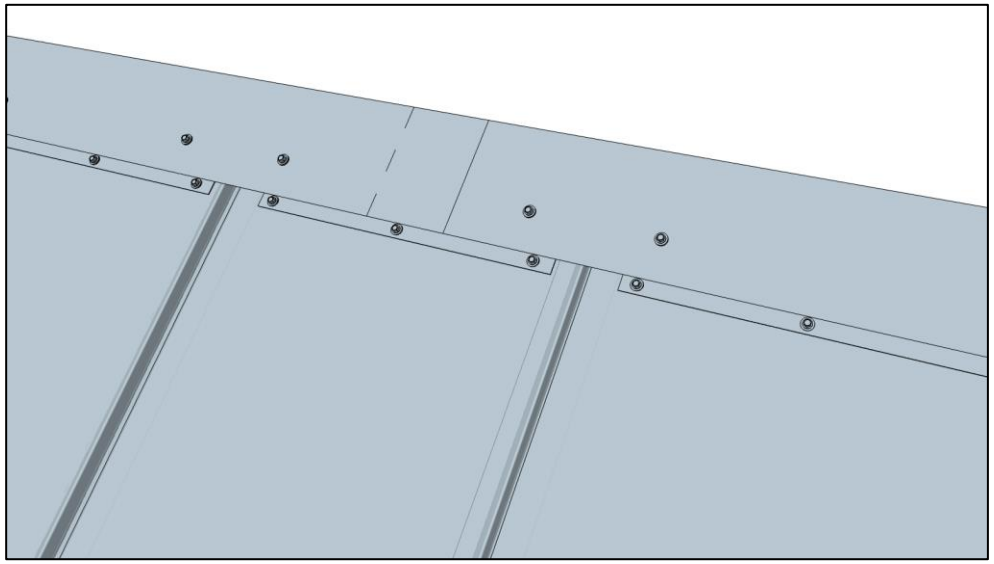

8. Ендова

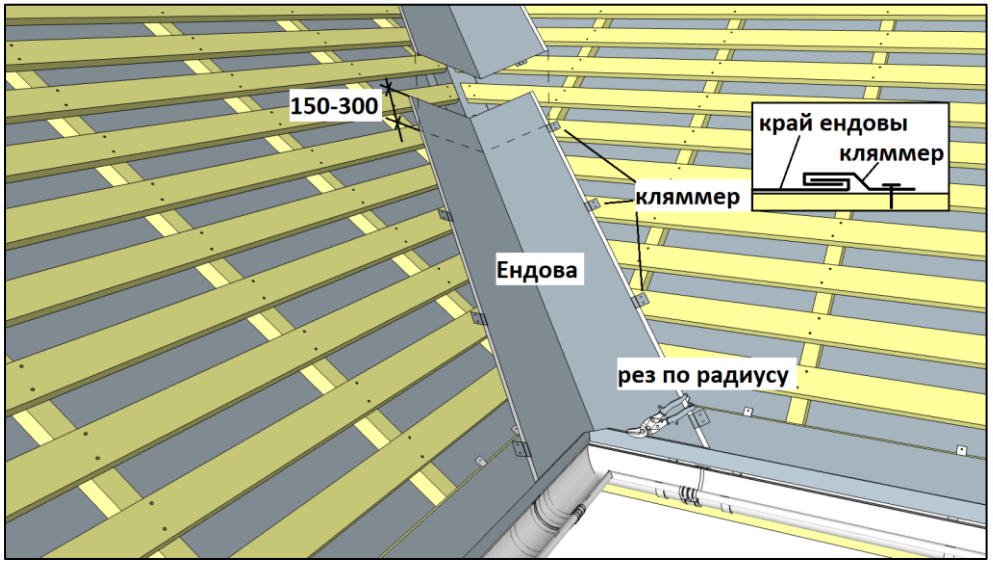
150-300
край ендовы
кляммер
кляммер
Ендова
рез по радиусу

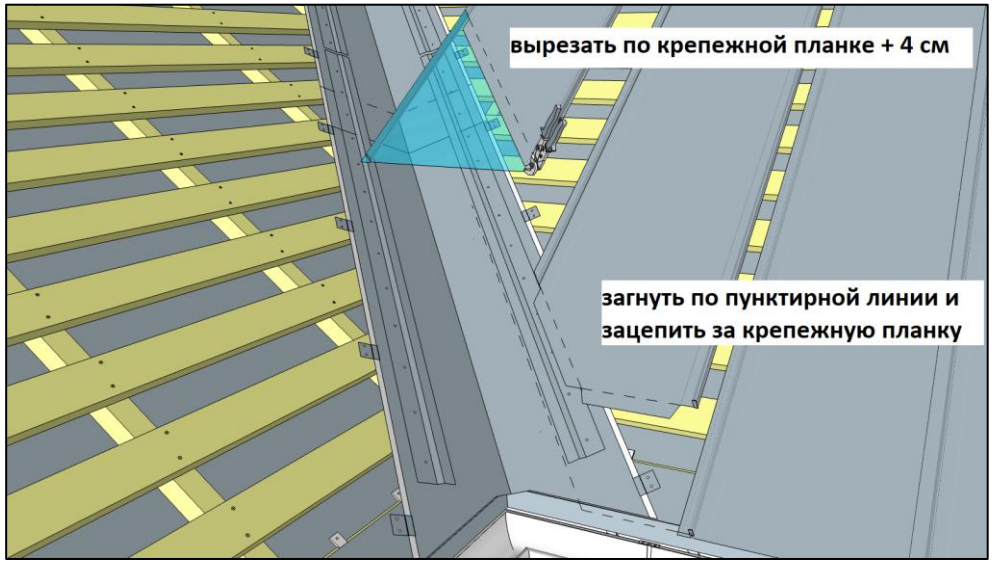
вырезать по крепежной планке + 4 см
загнуть по пунктирной линии и
зацепить за крепежную планку

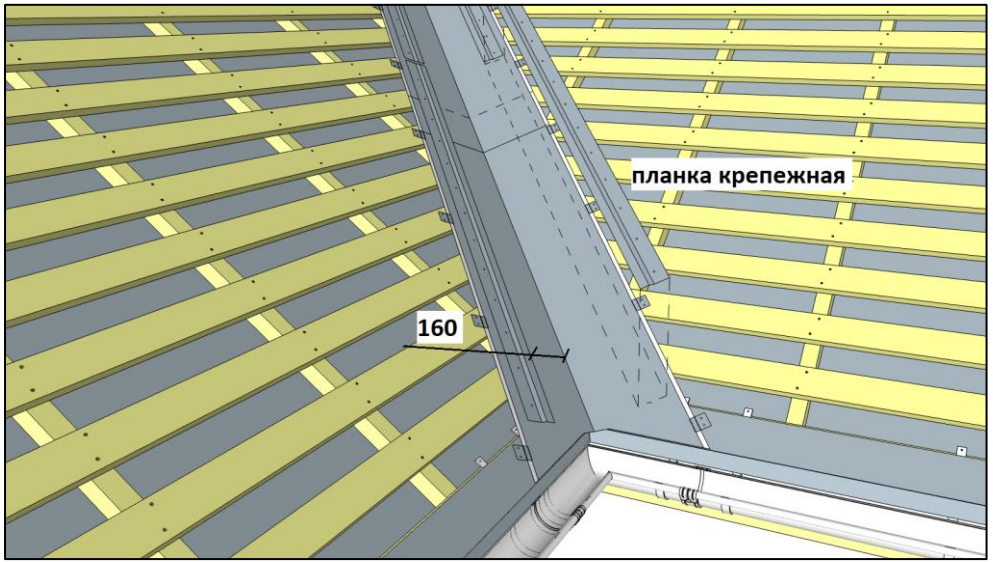
планка крепежная
160

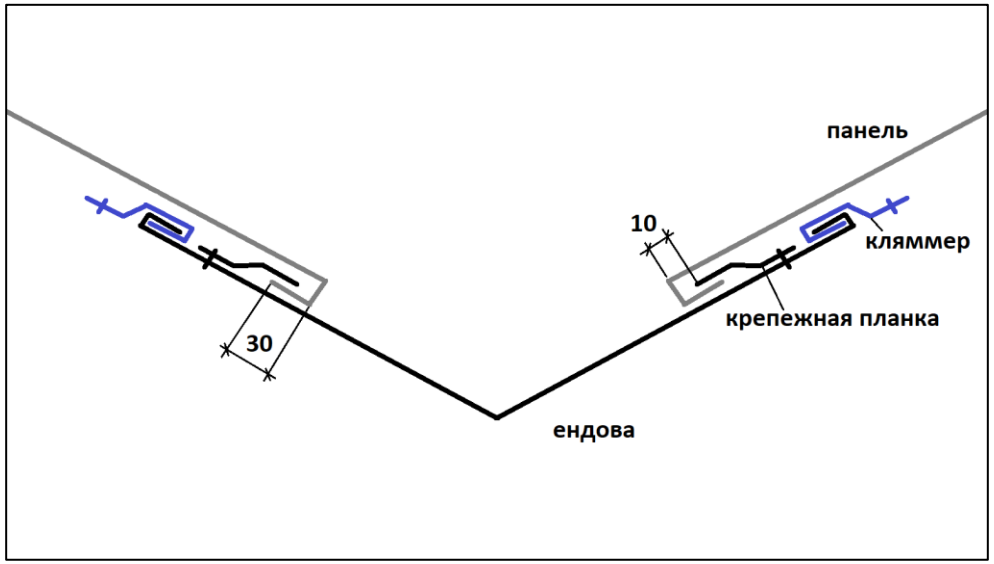
панель
10
кляммер
крепежная планка
30
ендова

9. Примыкание

9.1. Примыкание верхнее

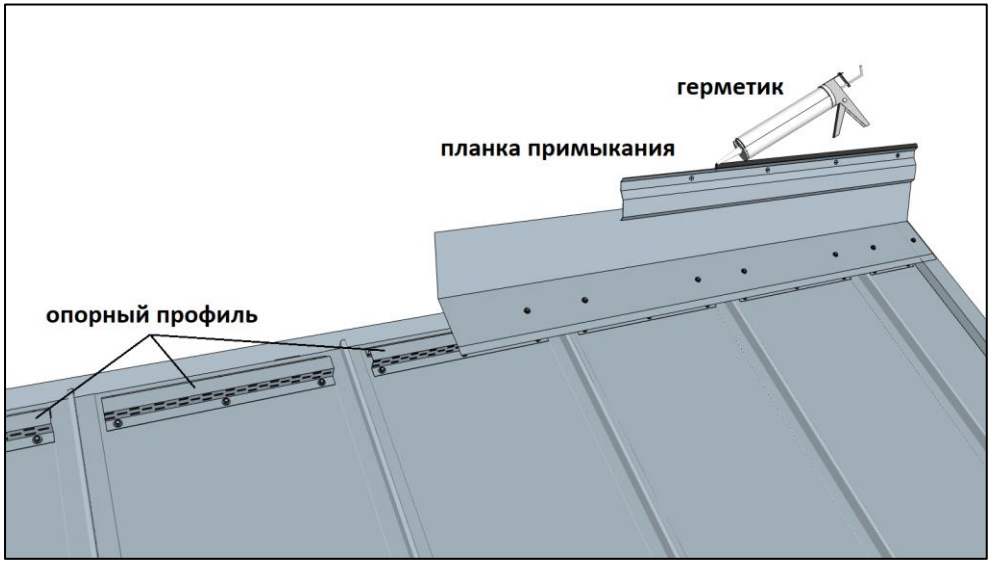

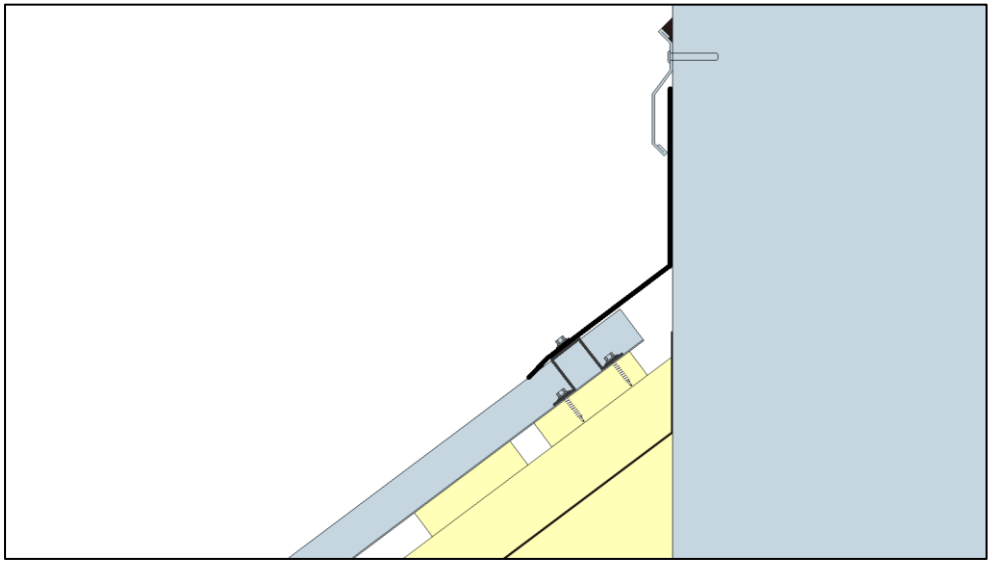

9.2. Боковое примыкание планкой (вариант 1)

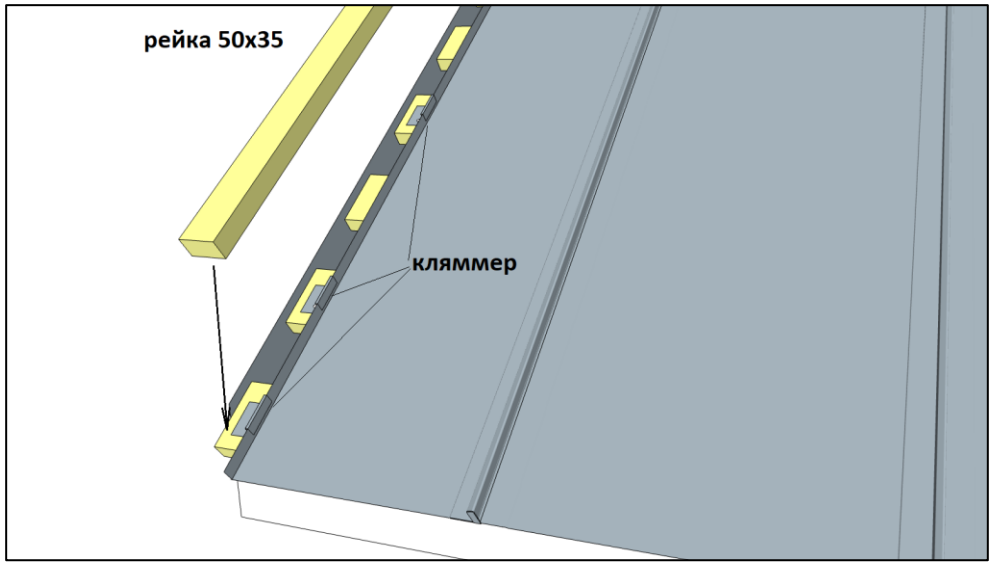

9.3. Боковое примыкание загибом панели (вариант 2)

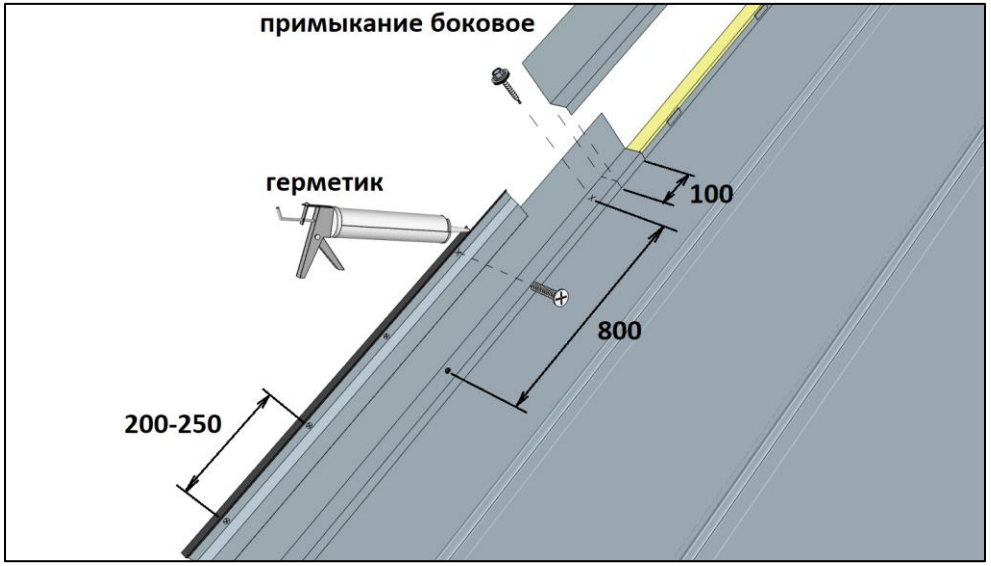

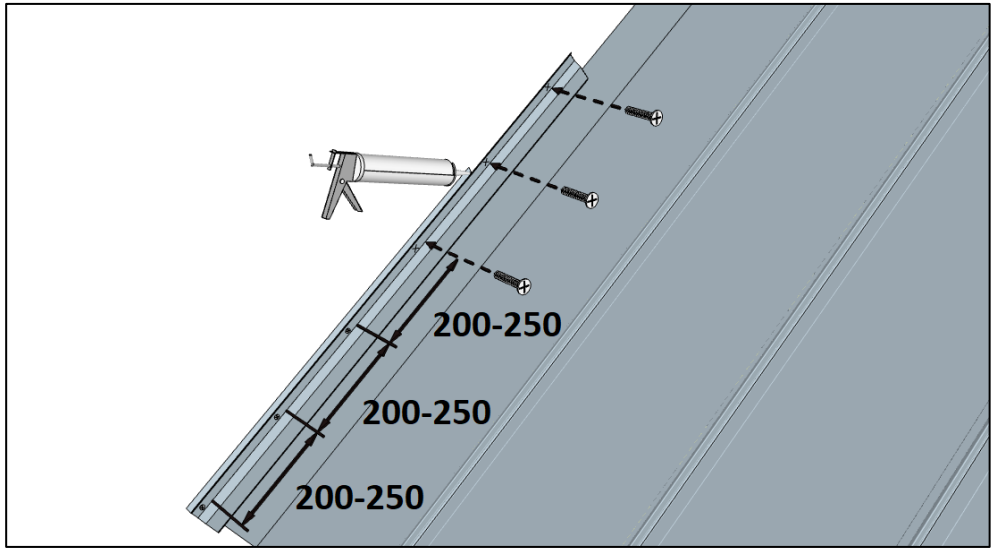

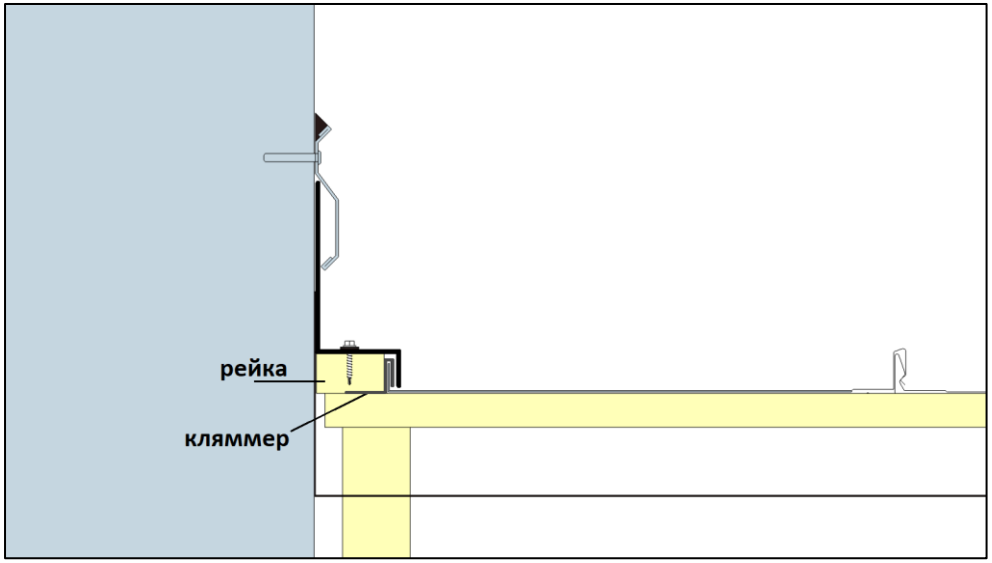

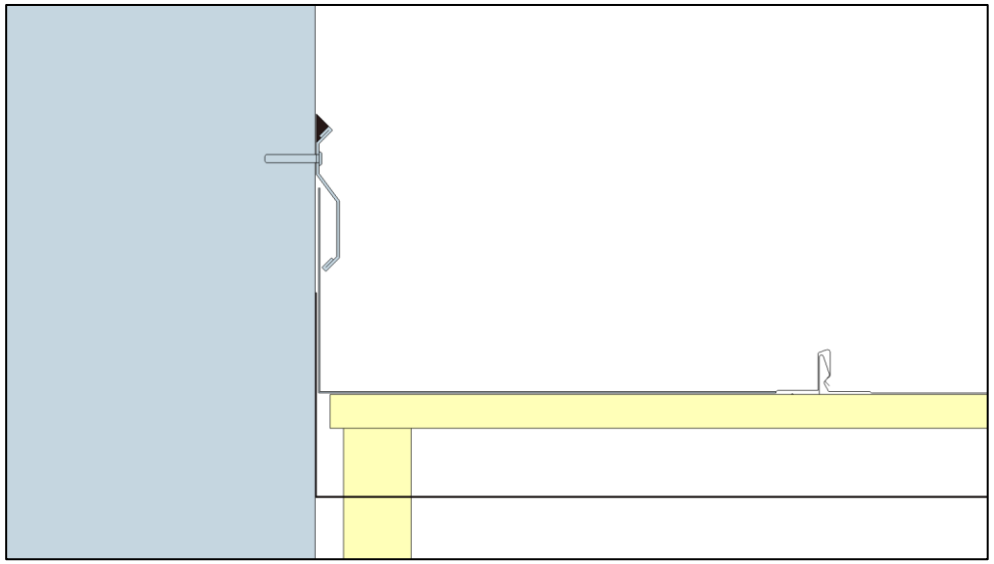

10. Устройство примыкания к трубе

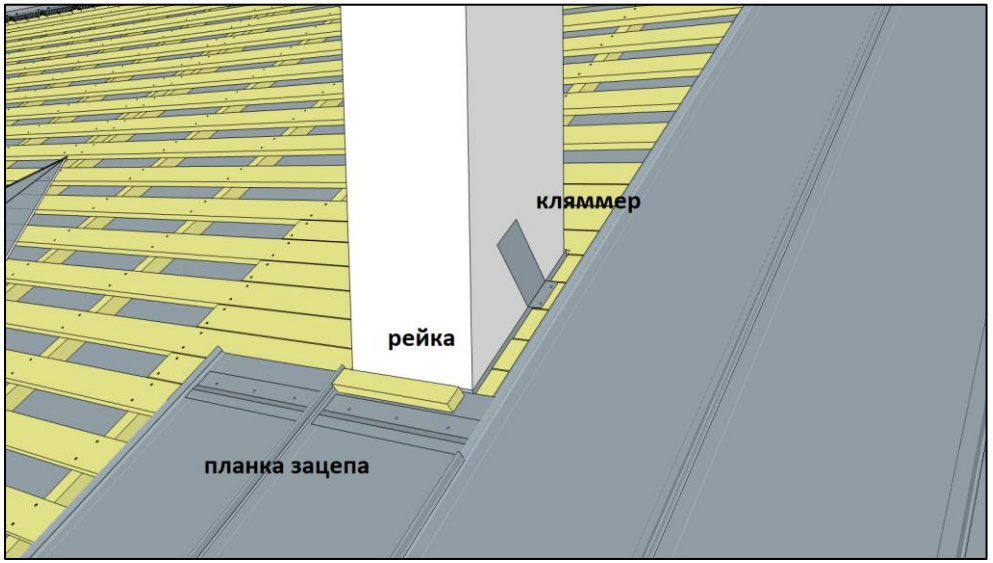

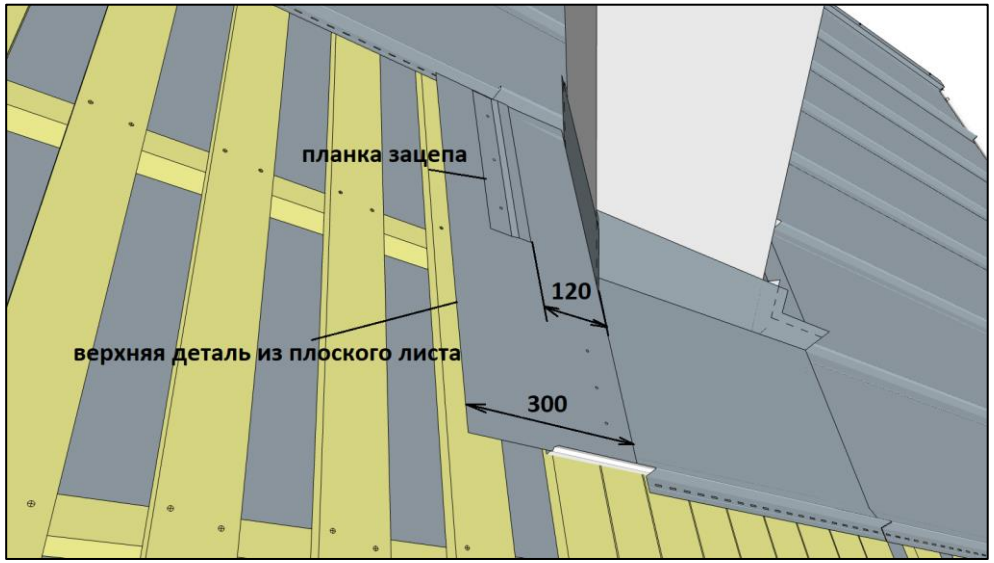

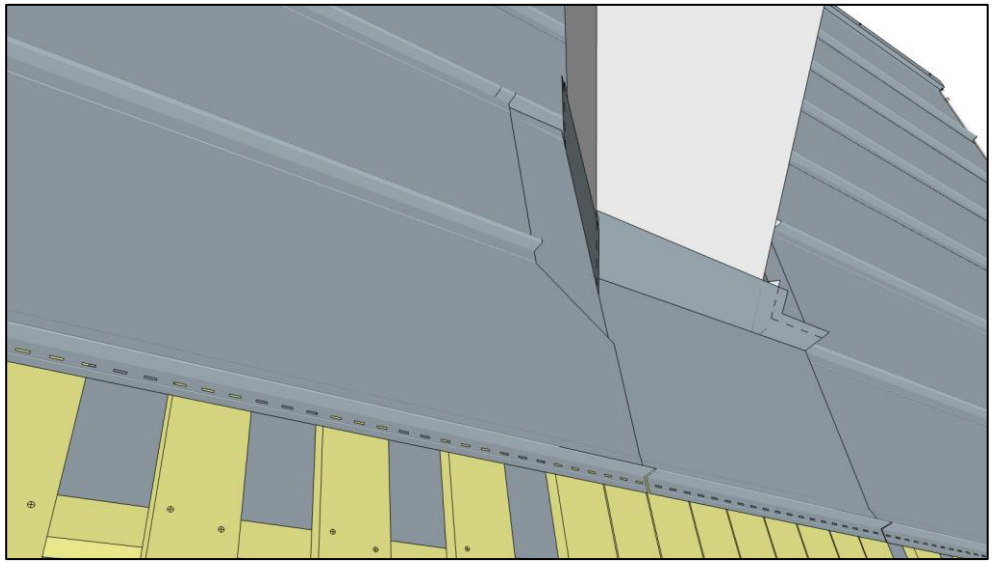

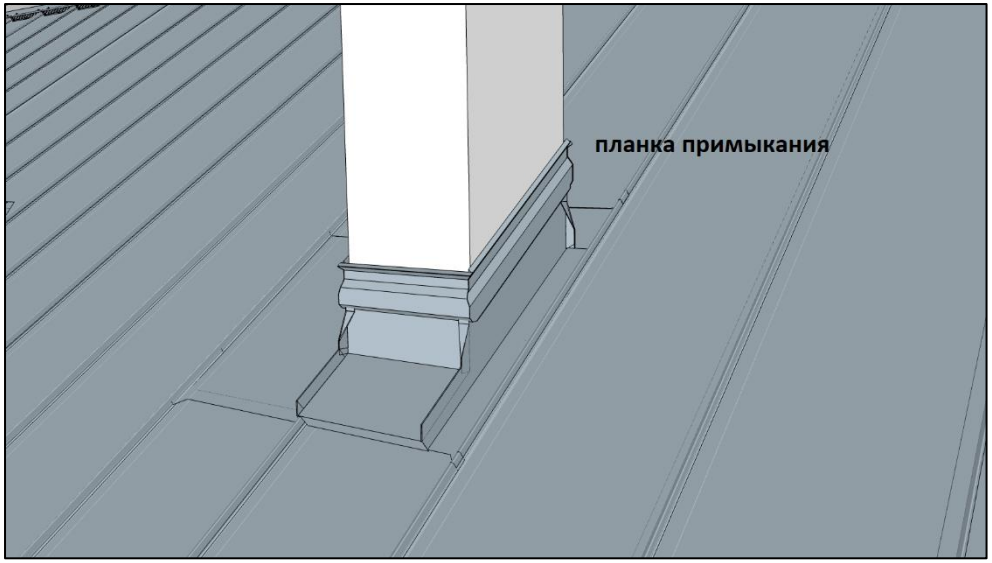
планка примыкания